MISCELATORE
MIXER

(Apparecchiatura ad uso domestico per il trattamento delle acque potabili) CE
CONFORME DECRETO MINISTERO DELLA SANITÀ N°443 21 DIC. 1990

ACQUA Life®
La tua acqua buona
MADE IN ITALY

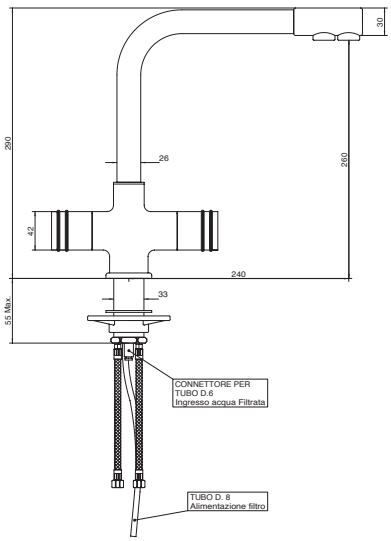

cod. **NEXT**

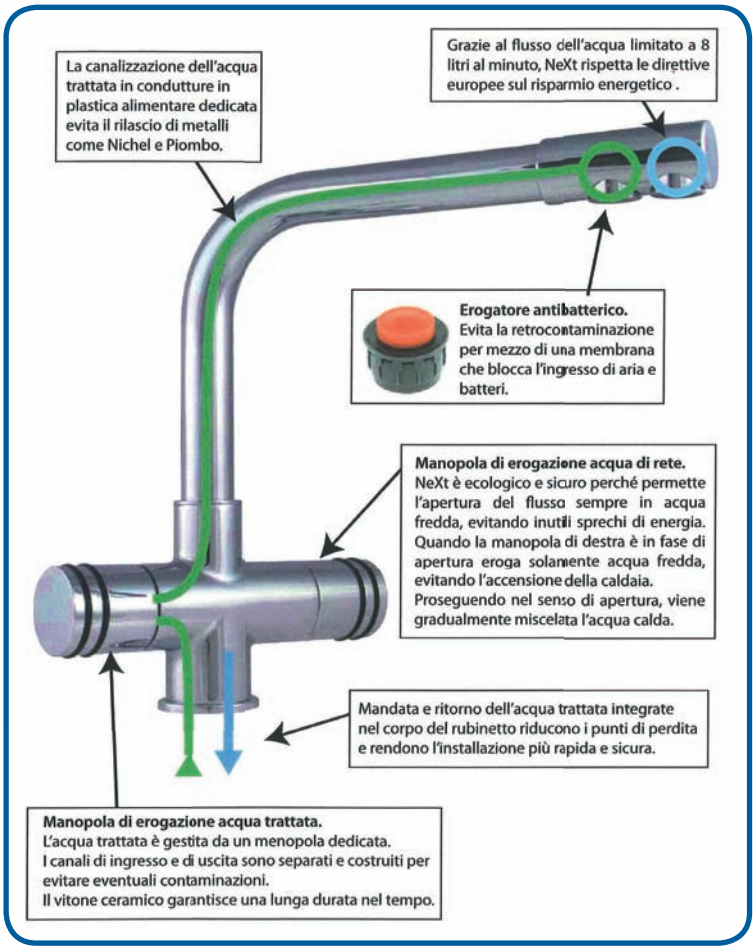

Miscelatore monocomando per lavello con canna orientabile, cartuccia ceramica e erogatore antibatterico.

Single lever sink mixer with swivel spout, ceramics disks mixing cartridge and antibacterial dispenser.

ecogenia Srl
prodotti innovativi per l'ambiente

Certificazione Ambientale ISO 14001
Certificazione Qualità ISO 9001
Certificazione Igienica UNI EN 1672-2
Certificazione Sicurezza OHSAS 18001

Numero Verde 800.180.742

ECOGENIA S.R.L. • Sede legale ed operativa: Via G. Matteotti, 8 - 20851 Lissone (MB) • Tel. +39 039 2454428 • Fax. +39 039 5964361
P.I. & C.F. 06556200969 • Cap. Soc. € 80.000,00 i.v. • E-mail: *info@ecogenia.it* • PEC: *ecogenia@legalmail.it* • Siti web: *www.ecogenia.it* / *www.depuratoriacqualife.it*